ШИНОМОНТАЖНЫЙ

ЭЛЕКТРОГИДРАВЛИЧЕСКИЙ ШИНОМОНТАЖНЫЙ СТАНОК

NAV51.15 Монтажные головка и рычаг, полностью автоматическое перемещение стрелы инструмента, кабельный консольный блок, грузовики с автобусами и сельхозтехникой и большими землеройными, диаметр обода 11" - 43", макс. ширина колеса 1500 мм.

NAV51.15 Premium Монтажные головка и рычаг, полностью автоматическое перемещение стрелы инструмента, кабельный консольный блок с комплектом подгонки без рычага, грузовики с автобусами и сельхозтехникой и большими землеройными, диаметр обода 11" - 43", макс. ширина колеса 1500 мм.

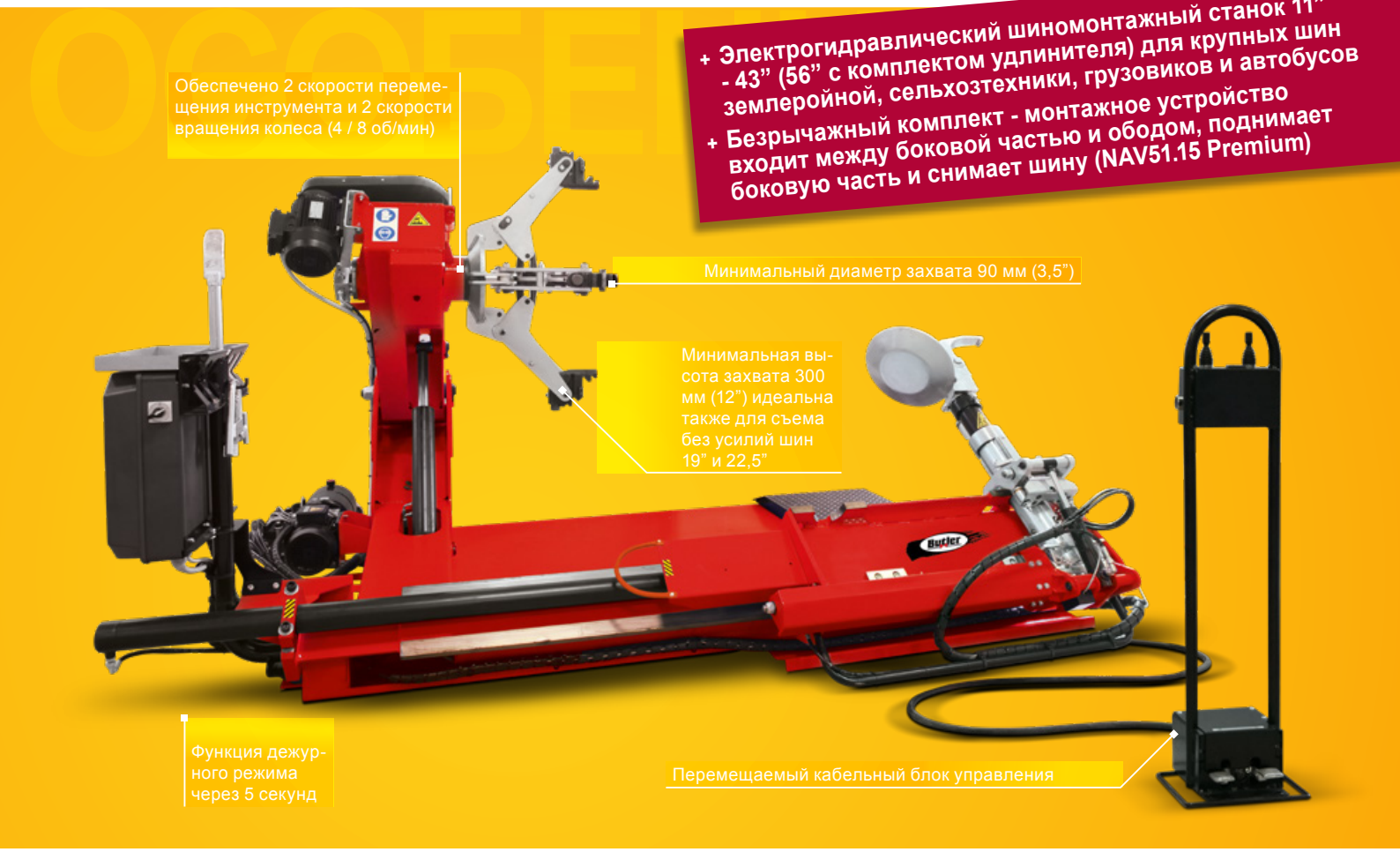

ОСНОВНЫЕ МОМЕНТЫ В ДЕТАЛЯХ

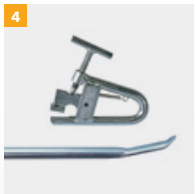

1 Кабельный рабочий блок

2 Полностью автоматическое перемещение стрелы инструмента (поворот, подъем и сдвиг)

3 Двойная защелка для монтажного инструмента (NAV51.15 Premium)

4 Большой рычаг поднятия боковой части и захват обода входят в комплект поставки

NAV51.15 / NAV51.15 Premium

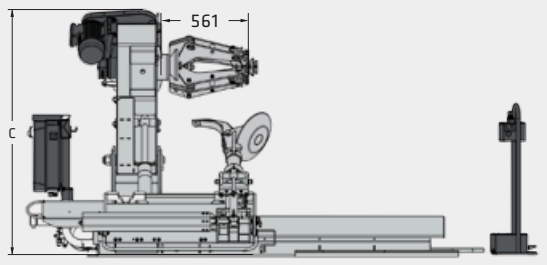

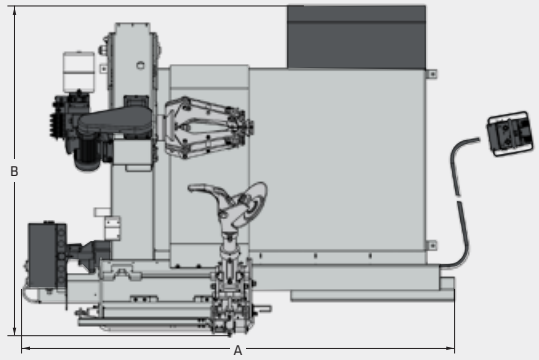

	Модель	NAV51.15	NAV51.15 Premium
	Диапазон захвата	11 - 43 bzw. 56"	11 - 43 bzw. 56"
	Ширина колеса макс	1500 мм	1500 мм
	Макс. диаметр колеса	2550 мм	2550 мм
	Макс. вес колеса	2300 кг	2300 кг
	Автоматическое перемещение отрыва обода	X	X
	Усилие отрыва обода	34000 Н	34000 Н
	Частота вращения	4 / 8 об/мин	4 / 8 об/мин
	Макс. крутящий момент	5000 Н*м	5000 Н*м
	Электромотор захватывающей пластины	1,3 / 1,85 кВт	1,3 / 1,85 кВт
	Электромотор гидравлики	1,8 / 2,5 кВт	1,8 / 2,5 кВт
	Электрическое подключение	400 В	400 В
	Частота сети электропитания	50 Гц	50 Гц
	Фазы	3	3
	Защита предохранителем	16 А, медленное	16 А, медленное
A	Ширина	2804 мм	2804 мм
B	Глубина	2145 мм	2145 мм
C	Высота	1595 мм	1595 мм
	Масса	980 кг	980 кг
	номер позиции	811790	811593

ВАРИАНТ

1

Предмет номер 811043

2
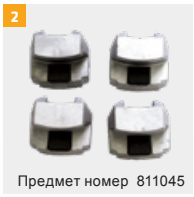
Предмет номер 811045

3

Предмет номер 811044

1 Удлинительный комплект для ободьев до 56"
2 Защитные губки для алюминиевых ободьев
3 Пневматическая отжимная лопатка
+ Короткое, запатентованное крепежное железо (811102)
+ Монтаж стандартный грузовик с железным креплением (811915)
+ Фиксатор для ободьев из сплавов (811047)
+ Зажим для электромагнитных дисков (811103)
+ Монтажная паста 3,5 кг (811076)
+ Ролик прерывателя бусин для бескамерных шин (G90A2)
+ Управляемая инвертором скорость - (1 / 5 / 10 об/мин)

+ Безрычажный комплект (не подлежащий дооборудованию) - входит в комплект поставки NAV51.15 PREMIUM

Возможны изменения. Рекламная информация.
Tyre Changer-NAV51-BR-BRB-126245-ru-2019-12

BlitzRotary GmbH | Hüfinger Straße 55 | 78199 Bräunlingen | Германия
Телефон +49.771.9233.0 | info@BRBun ited.com | BRBunited.com | a DOVER company